INSTRUCTIONS D' INSTALLATION

Taymor

17-F8536AL
SÉRIE F8500
BARRE DE PANIQUE POUR SORTIE DE SECOURS CLASSÉE RÉSISTANTE AU FEU

LHR DOOR SHOWN (RHR DOOR OPPOSITE)

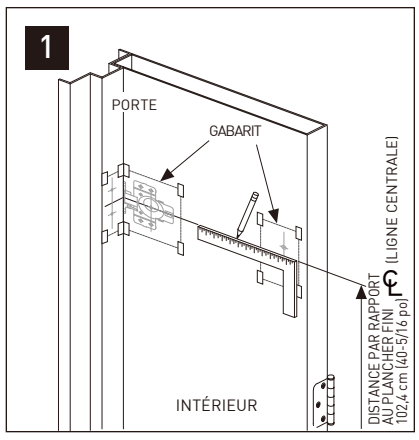

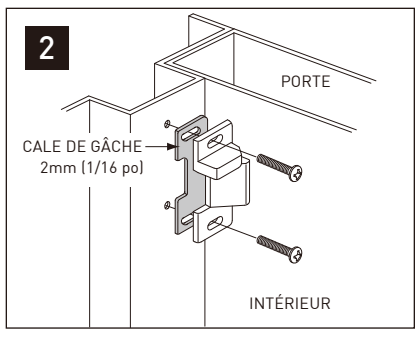

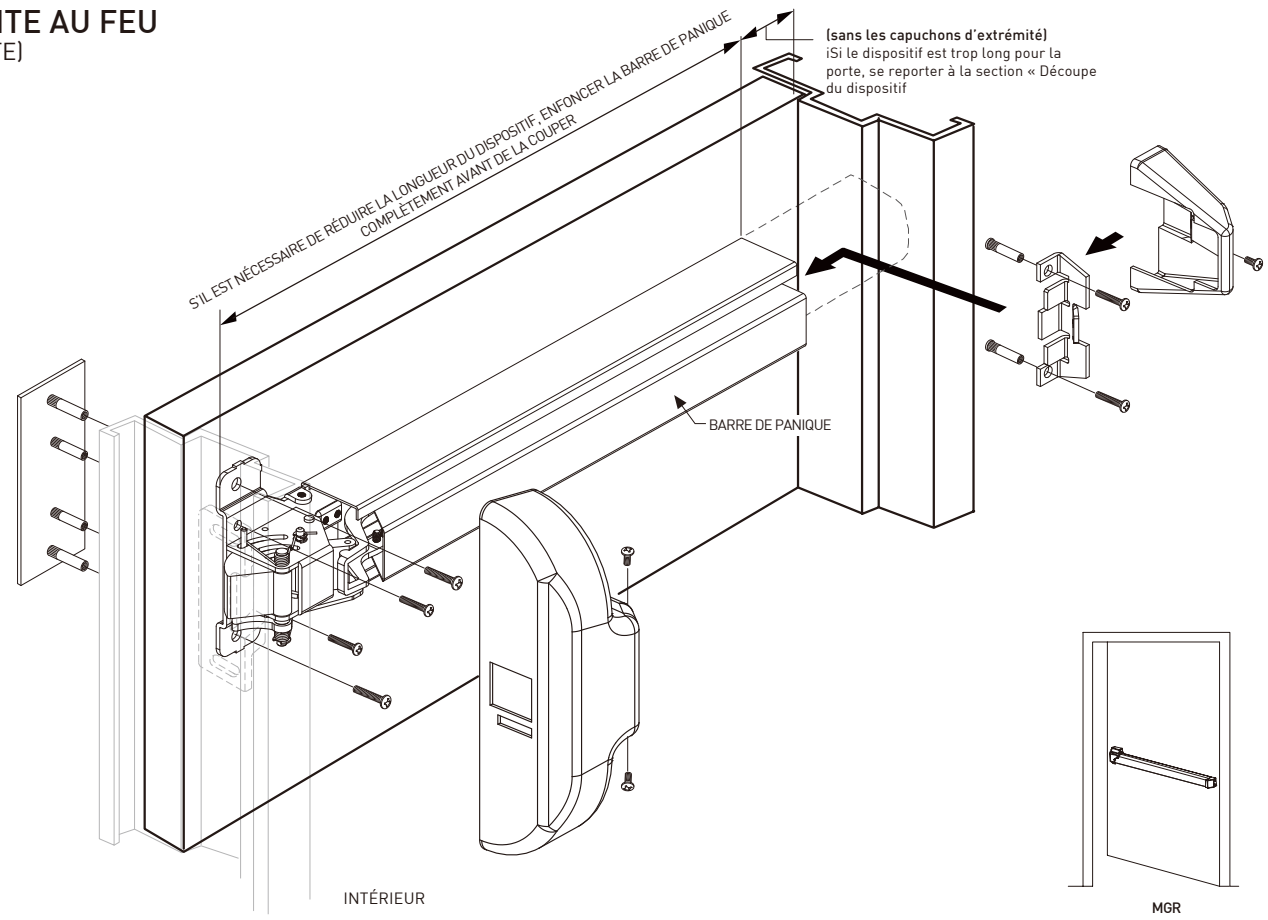

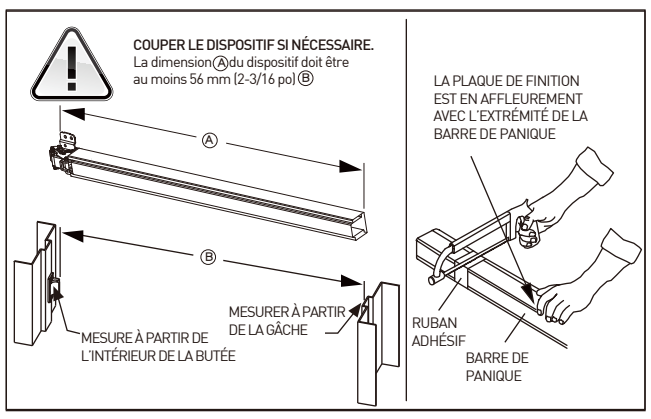

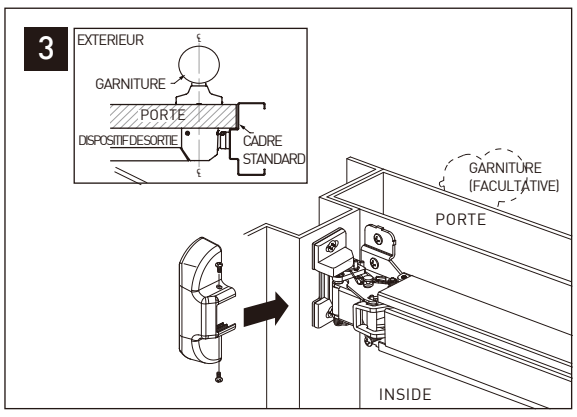

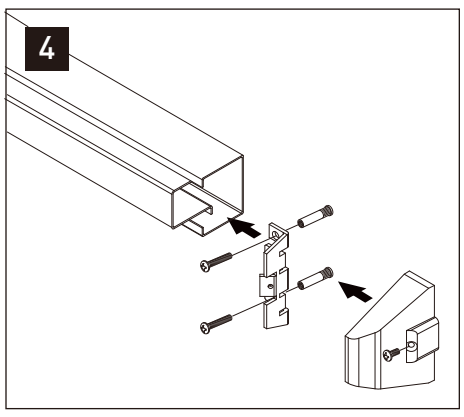

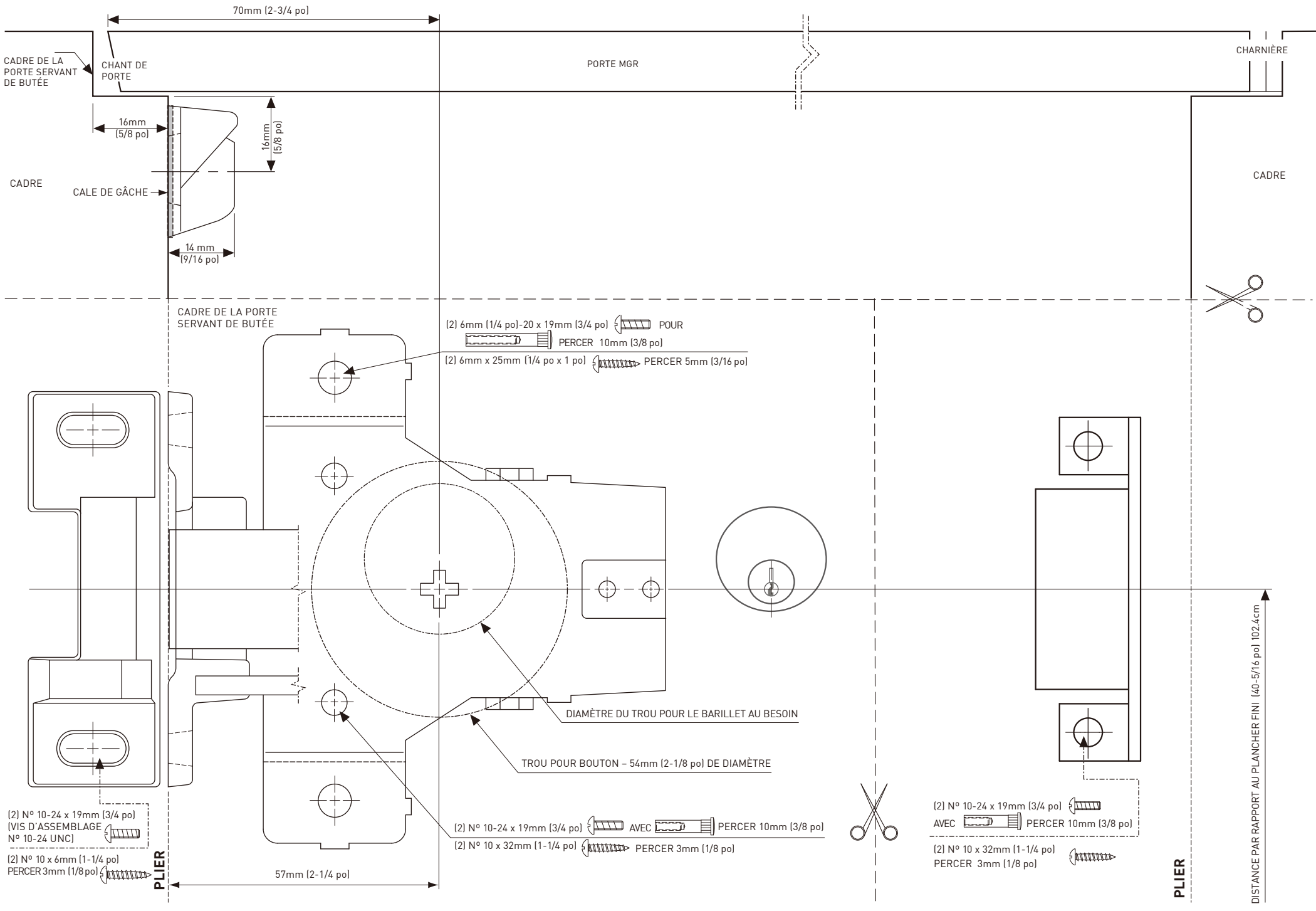

MAY 2026

E26-8D40RF113
10/10-00

taymor.com

® REGISTERED TRADEMARK OF TAYMOR INDUSTRIES LTD