INSTRUCTIONS D' INSTALLATION

Taymor

17-8536AL
SÉRIE 8500
BARRE DE PANIQUE POUR SORTIE DE SECOURS

L'ILLUSTRATION MONTRE UNE PORTE MGR (LA PORTE MDR EST INVERSÉE)

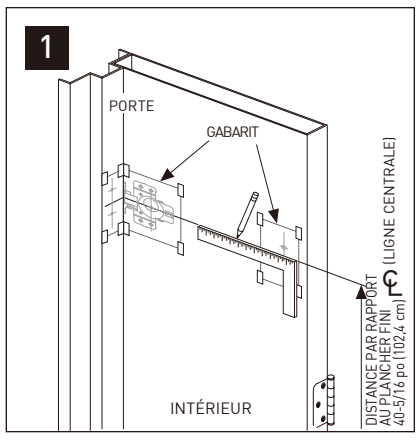

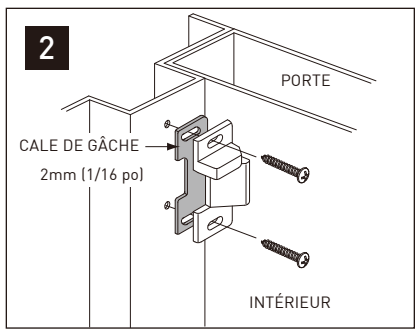

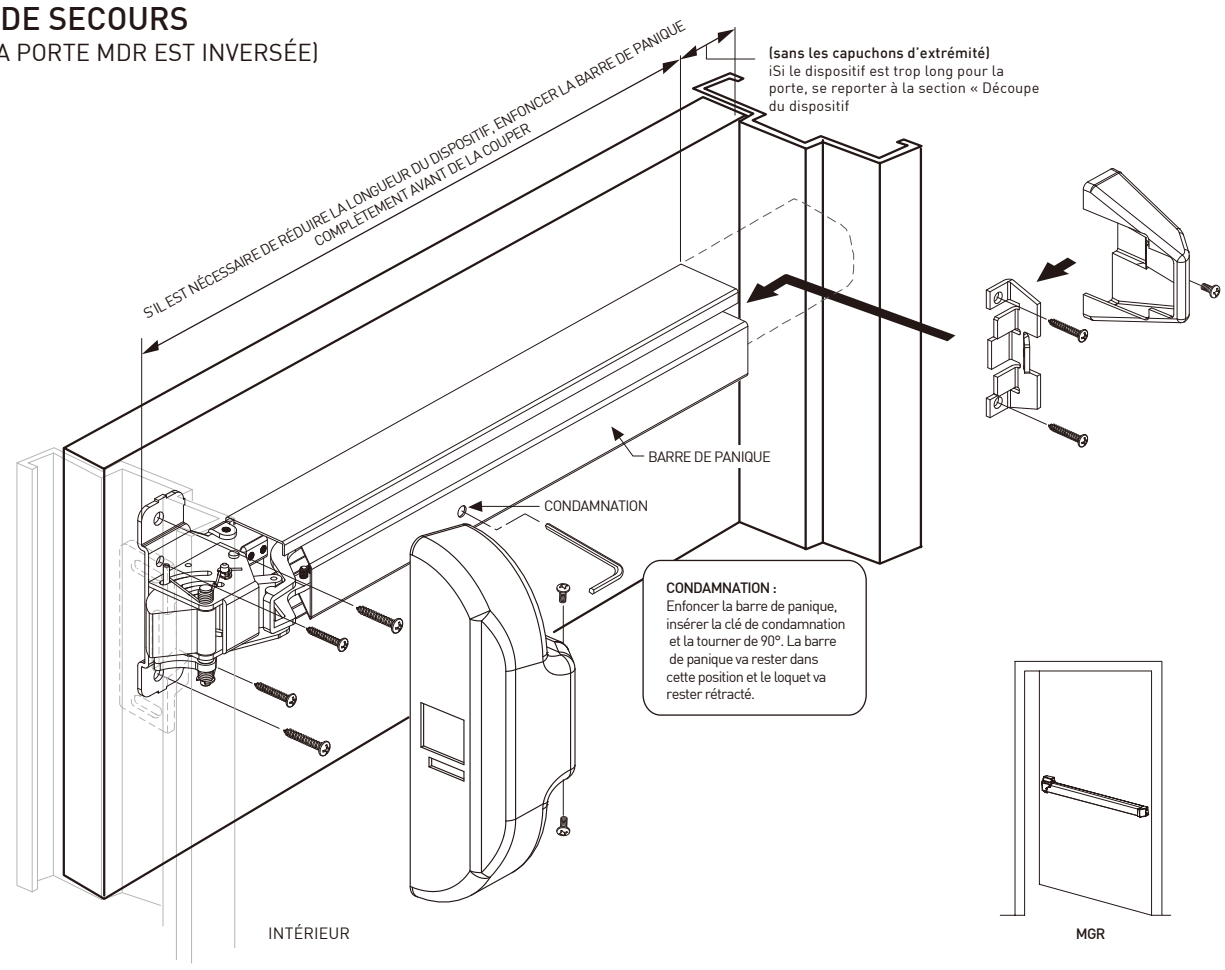

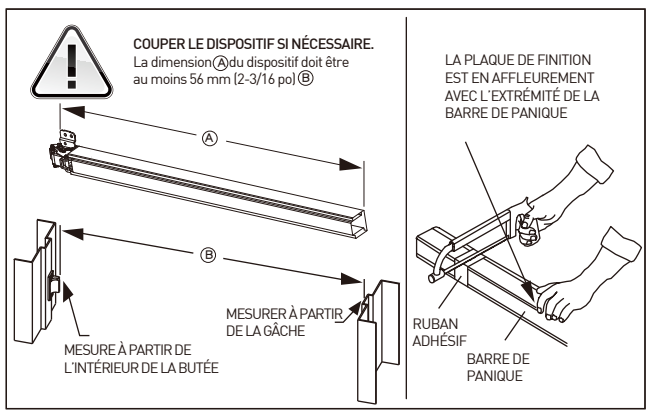

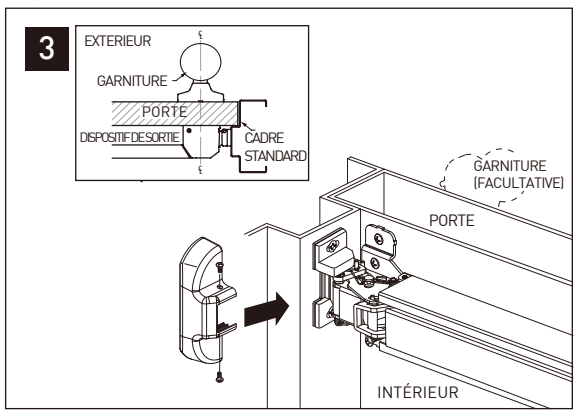

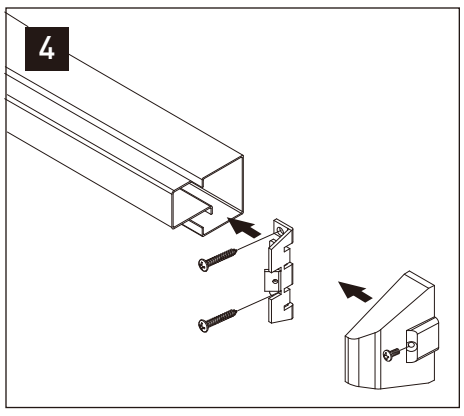

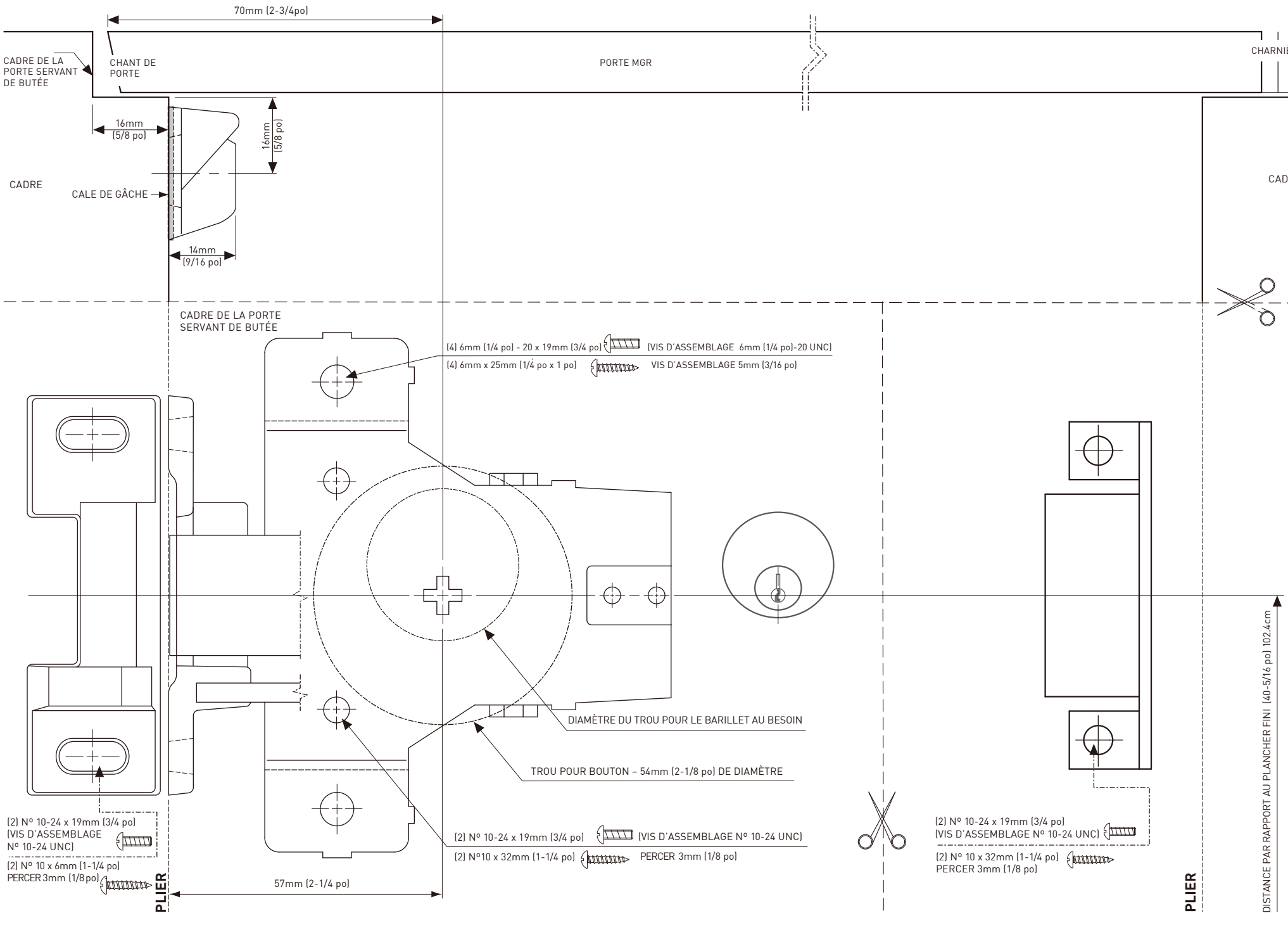

MAY 2026

E26-8D40RS113
10/10-00

taymor.com

® REGISTERED TRADEMARK OF TAYMOR INDUSTRIES LTD